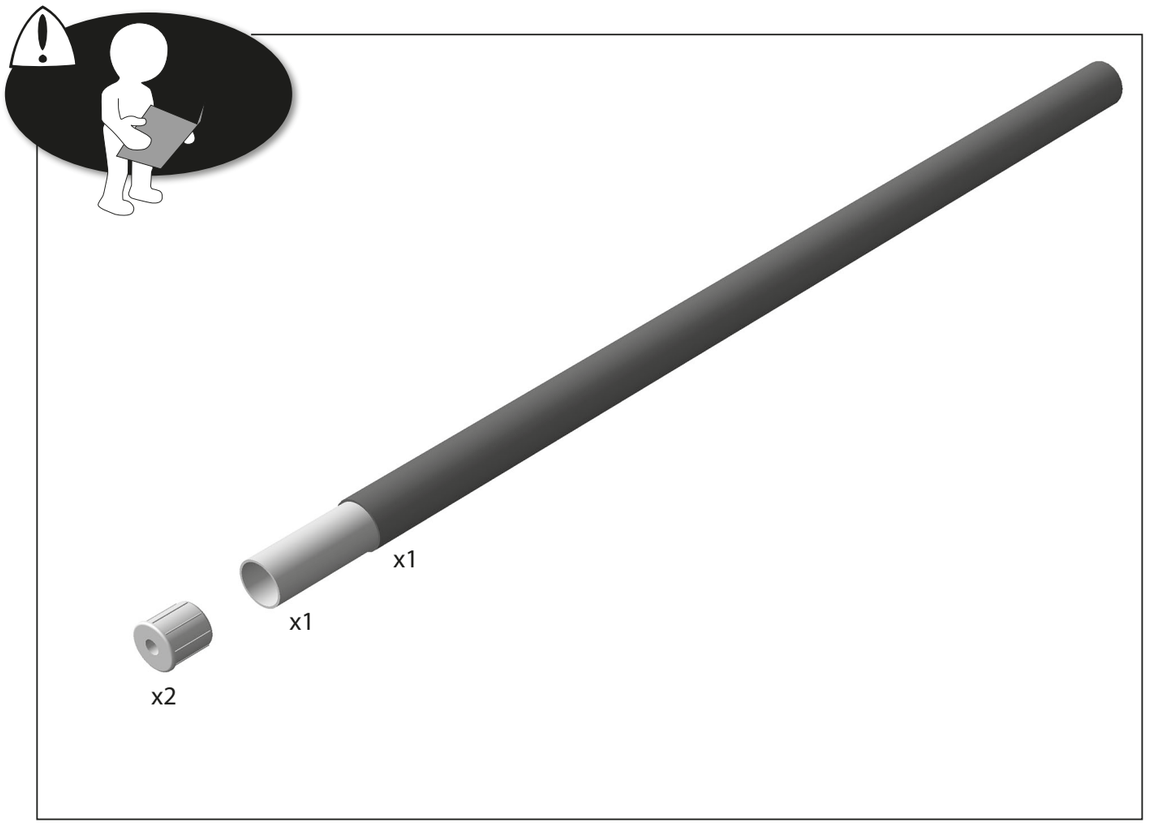

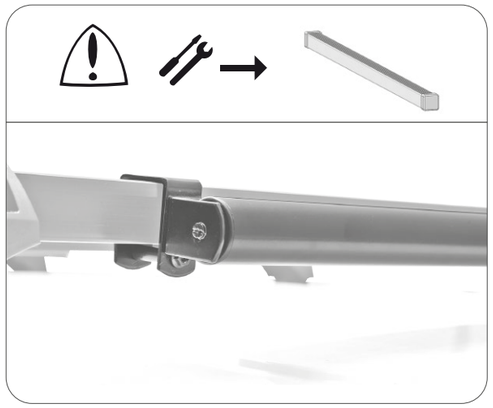

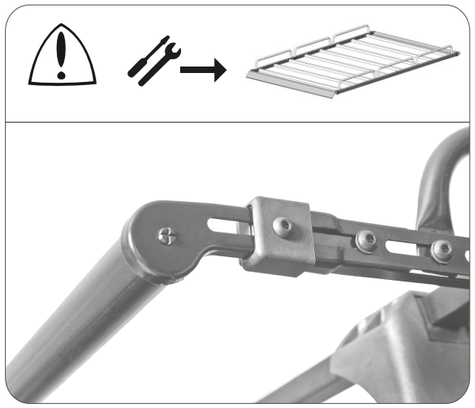

Limpieza pre-instalación

Pre-installation cleaning

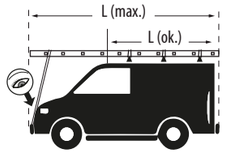

Revisar par de apriete

Check torque

- I Instruzioni di montaggio
- E Instrucciones de montaje
- C Instruccions de muntatge
- GB Assembly instrucctions
- F Instruction de montage
- D Montageanleitung
- PT Instruçoes de montagem
- PL Instrukcja montazu
- CZ Montážni návod
- HU Szerelési Utasítás
- RO Instructiuni de montaj
- HR Detaljne upute
- TU Öncelikle montaj

POOL-LINE ACCESORIOS, S.L.
C. Esqueis, 19. P. I. Can Barri
08415- Bigues i Riells. Barcelona (España)
www.pool-line.net

Nº HOMOLOGACIÓN: E9 26R-03.1042

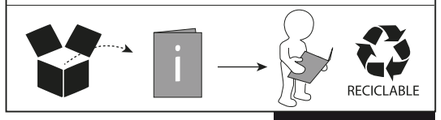

127...

Rv: 09/2024

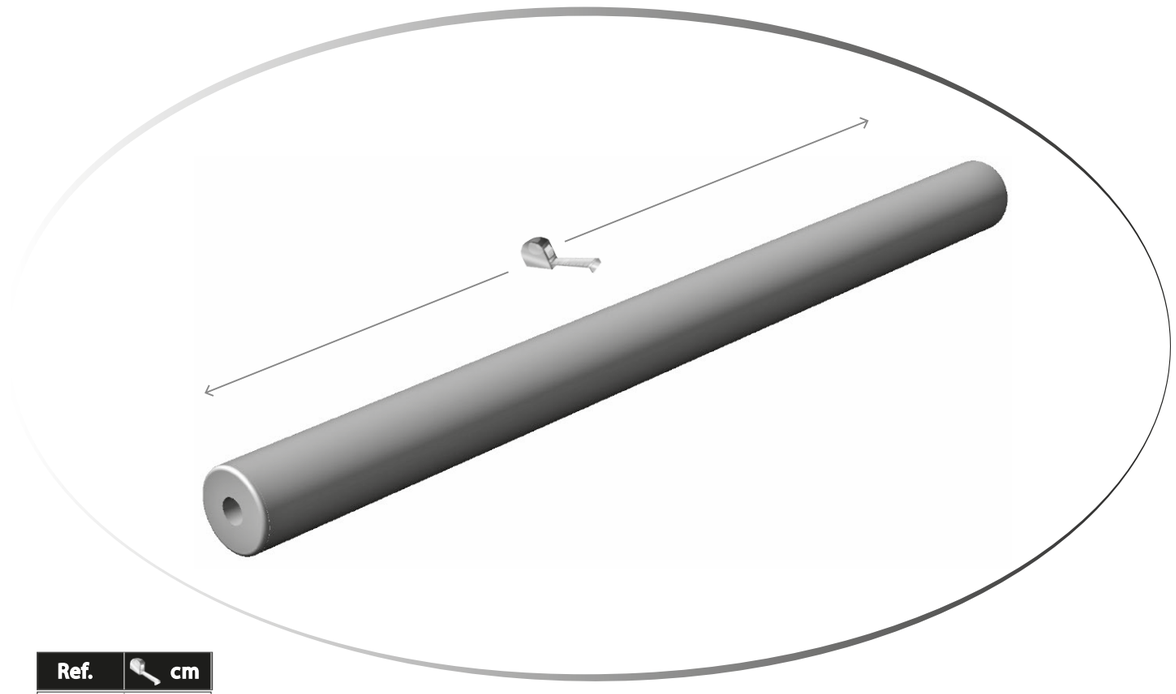

Ref.	cm
127001	60 cm
127002	90 cm
127012	113,5 cm
127013	123,5 cm
127014	133,5 cm
127015	143,5 cm
127016	153,5 cm
127017	163,5 cm
127018	173,5 cm
127019	183,5 cm

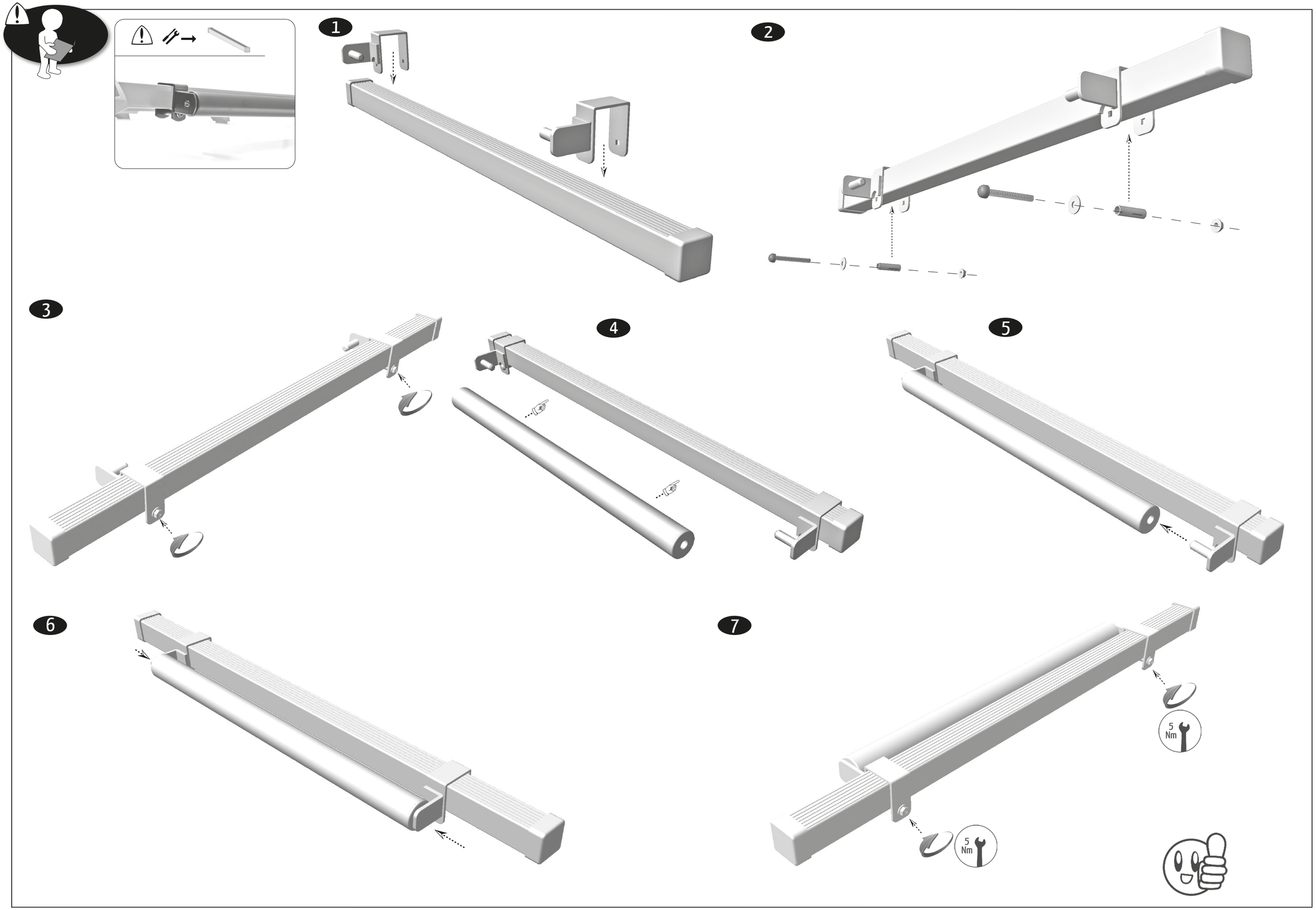
1
2
3
4
5
6
7
5 Nm
5 Nm

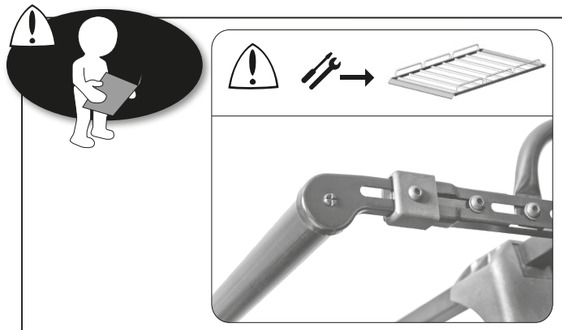

1

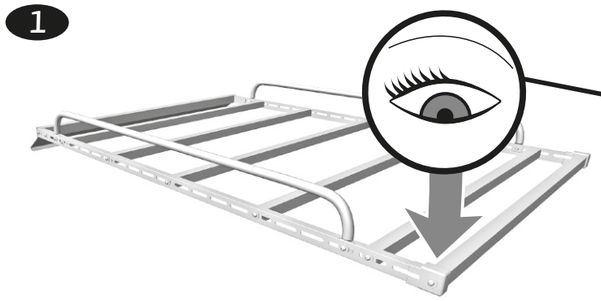

2

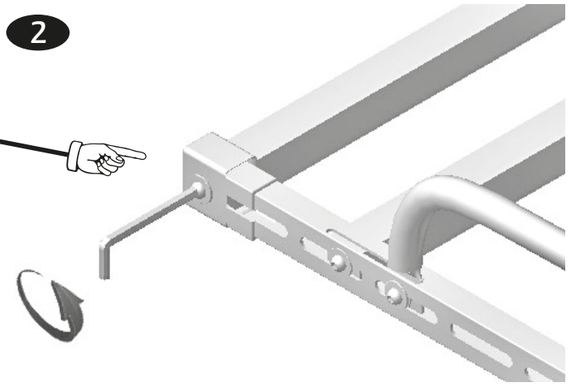

3

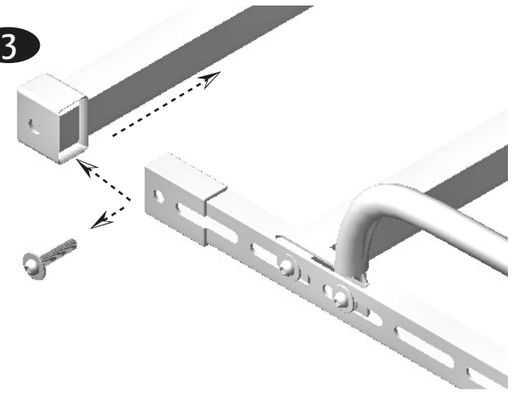

4

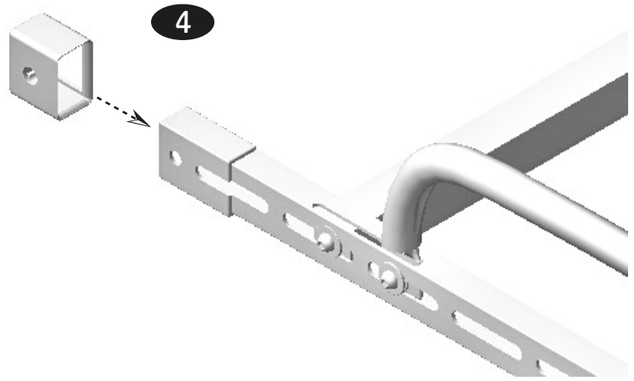

5

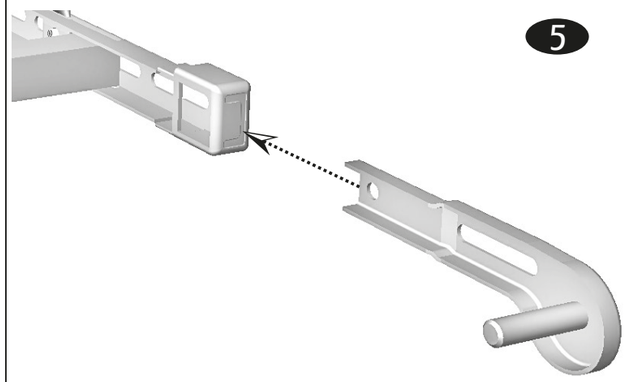

6

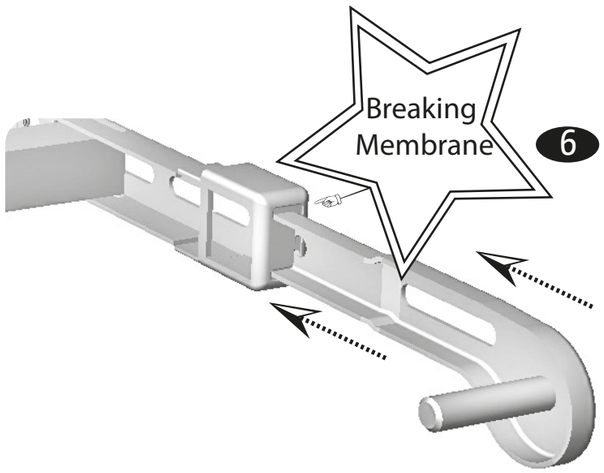

7

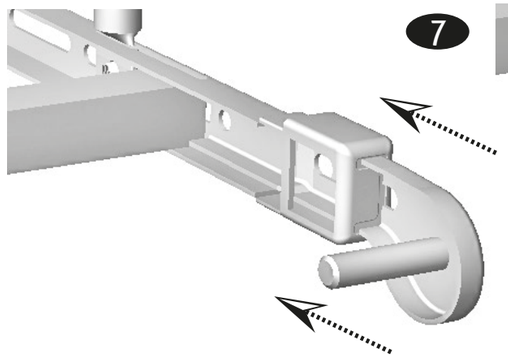

8

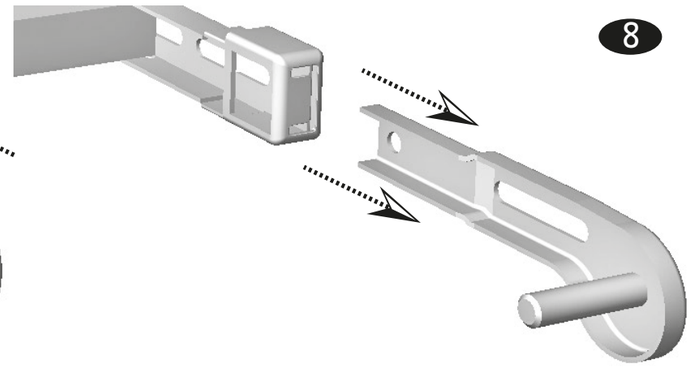

9

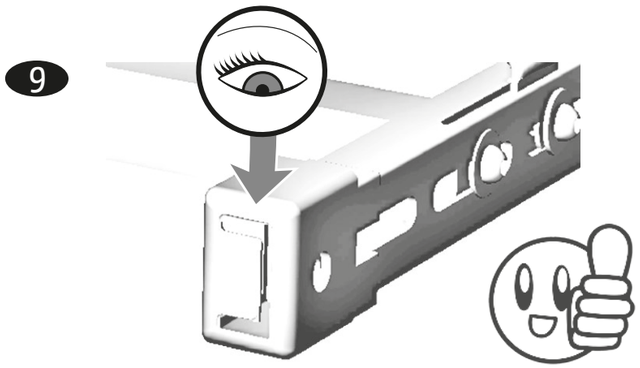

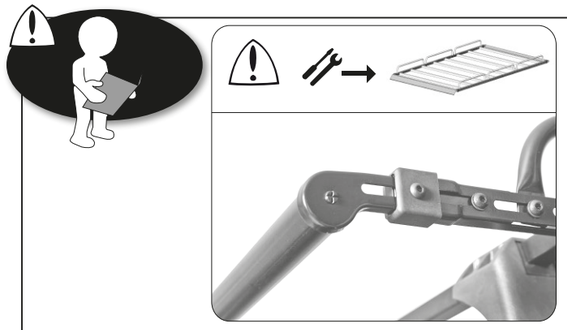

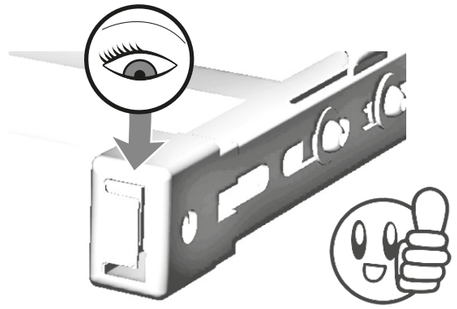

10

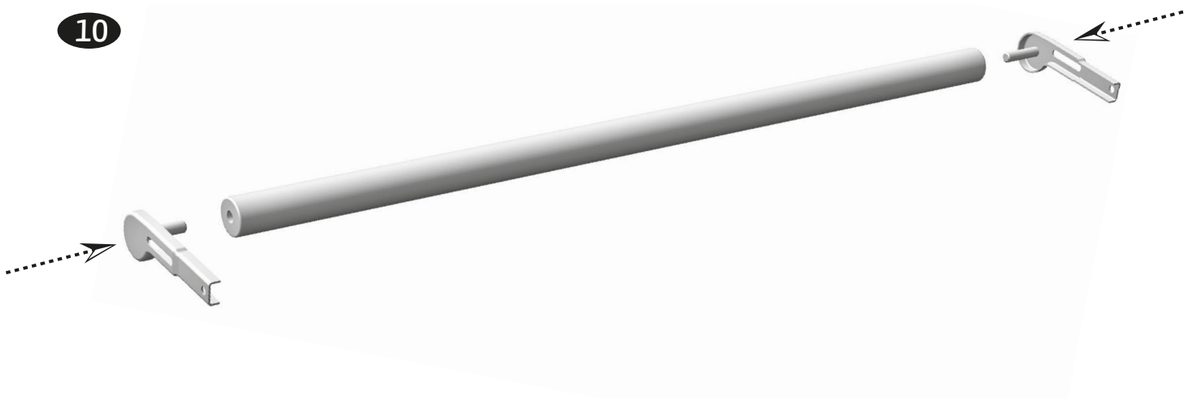

11

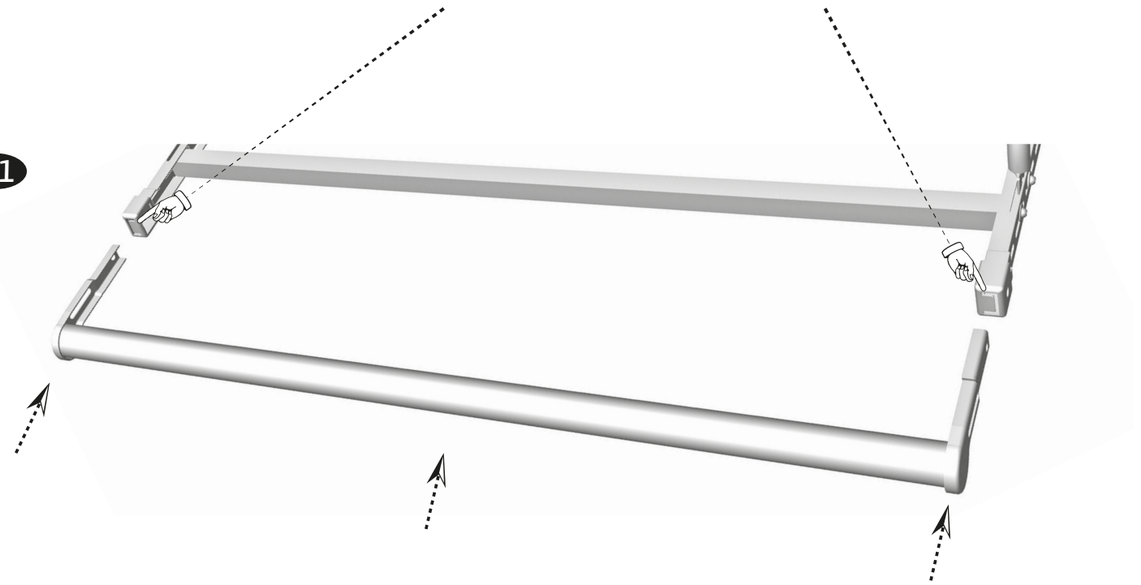

12

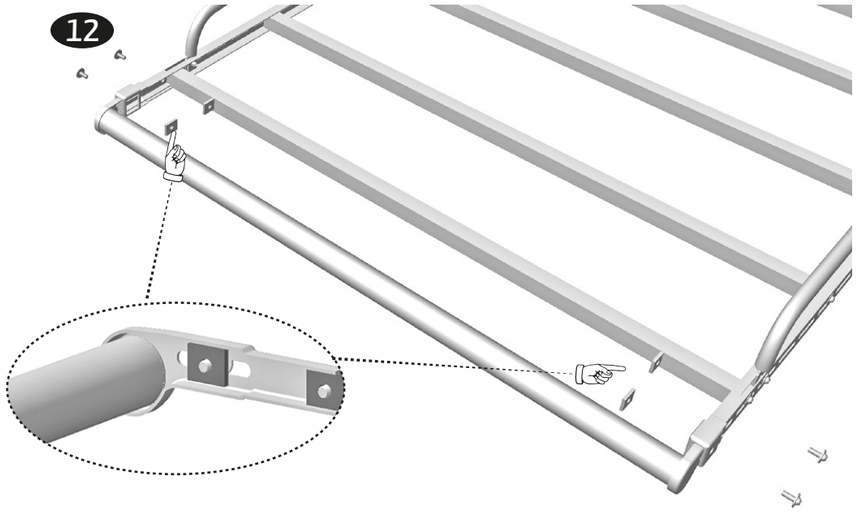

13

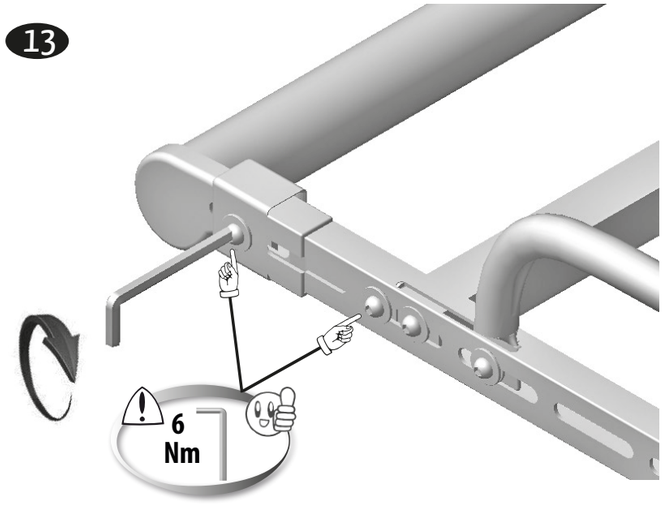
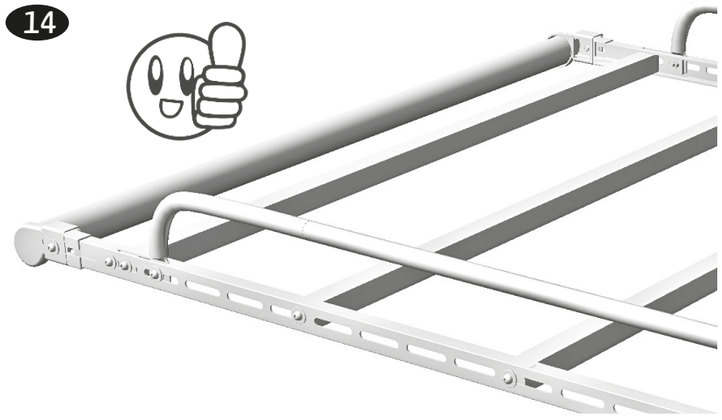
14